# MĚSTO VALAŠSKÉ MEZIŘÍČÍ

## REVITALIZACE NÁMĚSTÍ VE VALAŠSKÉM MEZIŘÍČÍ

## VZOROVÝ PŘÍČNÝ ŘEZ CENTRÁLNÍ PLOCHA 1 : 50

PLOCHY POUŽITÉ TNV – CENTRÁLNÍ PLOCHA NÁMĚSTÍ

| | | | |
|---|---|---|---|
| VELKOFORMÁTOVÁ ŽULOVÁ DLAŽBA | DL | 100 mm | ČSN 73 6131 |
| LOŽE, DRŤ 4/8 | L | 40 mm | ČSN 73 6126 |
| KAMENIVO STMELENÉ CEMENTEM | SC $C_{8/10}$ | 210 mm | ČSN EN 14227–1 |
| ŠTĚRKODRŤ 0/32 | $ŠD_A$ | 100 mm | ČSN 73 6126 |
| ŠTĚRKODRŤ 0/63 | $ŠD_A$ | 150 mm | ČSN 73 6126 |
| GEOTEXTILIE 300 g/m² | | | |
| UPRAVENÁ ZHUTNĚNÁ PLÁŇ min. | | 30 MPa | |
| CELKEM | | 600 mm | |

PLOCHY POUŽITÉ TNV – CENTRÁLNÍ PLOCHA NÁMĚSTÍ

| | | | |
|---|---|---|---|
| VELKOFORMÁTOVÁ ŽULOVÁ DLAŽBA | DL | 100 mm | ČSN 73 6131 |
| LOŽE, DRŤ 4/8 | L | 40 mm | ČSN 73 6126 |
| KAMENIVO STMELENÉ CEMENTEM | SC $C_{8/10}$ | 210 mm | ČSN EN 14227–1 |
| ŠTĚRKODRŤ 0/32 | $ŠD_A$ | 100 mm | ČSN 73 6126 |
| ŠTĚRKODRŤ 0/63 | $ŠD_A$ | 150 mm | ČSN 73 6126 |
| GEOTEXTILIE 300 g/m² | | | |
| UPRAVENÁ ZHUTNĚNÁ PLÁŇ MIN. | | 30 MPa | |
| CELKEM | | 600 mm | |

PLOCHY POUŽITÉ TNV – OBSLUŽNÁ KOMUNIKACE

| | | | |
|---|---|---|---|
| ŽULOVÉ KOSTKY 80–120 mm | DL | 100 mm | ČSN 73 6131 |
| LOŽE, DRŤ 4/8 | L | 40 mm | ČSN 73 6126 |
| KAMENIVO STMELENÉ CEMENTEM | SC $C_{8/10}$ | 210 mm | ČSN EN 14227–1 |
| ŠTĚRKODRŤ 0/32 | $ŠD_A$ | 100 mm | ČSN 73 6126 |
| ŠTĚRKODRŤ 0/63 | $ŠD_A$ | 150 mm | ČSN 73 6126 |
| GEOTEXTILIE 300 g/m² | | | |
| UPRAVENÁ ZHUTNĚNÁ PLÁŇ MIN. | | 30 MPa | |
| CELKEM | | 600 mm | |

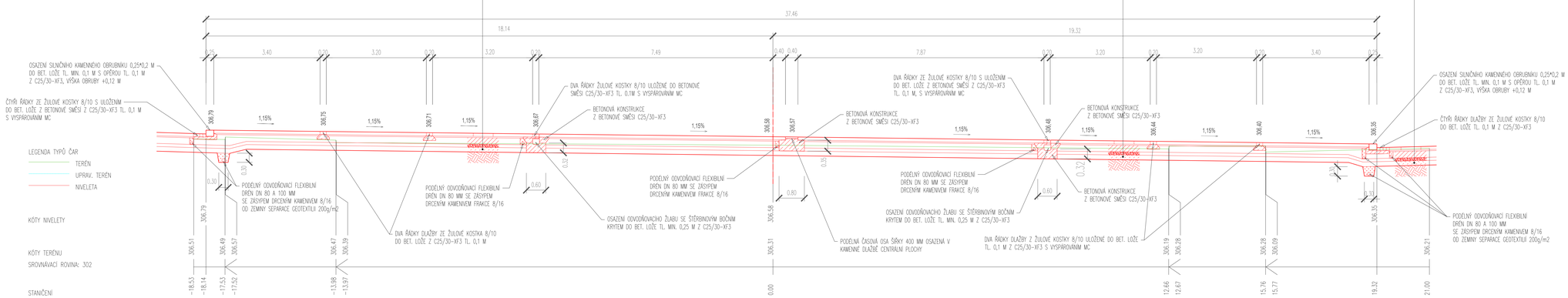


INFORMACE NA TOMTO VÝKRESE JSOU CHRÁNĚNY AUTORSKÝM ZÁKONEM A JEJICH DALŠÍ POUŽITÍ, ZMĚNY ČI ÚPRAVY JSOU BEZ PŘEDCHOZÍHO VYROVNÁNÍ AUTORSKÝCH PRÁV ZAKÁZÁNY.

| | | |
|---|---|---|
| Vypracoval: Ivan TOMEK | Akce: REVITALIZACE NÁMĚSTÍ VE VALAŠSKÉM MEZIŘÍČÍ KATASTRÁLNÍ ÚZEMÍ VALAŠSKÉ MEZIŘÍČÍ - MĚSTO | Investor: Město Valašské Meziříčí Náměstí 7, 757 01 Valašské Meziříčí |
| Přezkoumal: Ing.arch. KOSÍKOVÁ Martina | | |
| Schválil: Ivan TOMEK | | |
| 360 DESREES CONSTRUCT, Hemy 914, 757 01 Valašské Meziříčí, IČO:64088545, 360de@360de.cz, www.360de.cz | Druh dokumentace: D.1.1.1 KOMUNIKACE a CHODNÍKY SO 100 | Status dokumentace: DPS |
| | Název dokumentu: VZOROVÝ PŘÍČNÝ ŘEZ "CP" | Číslo zakázky: 3016 / Číslo dokumentace: |
| | Měřítko: 1:50 | Kód dokumentace: 2016-3016 |
| | | Index: - / Datum vydání: 2020-11 / Č. výkresu: D.1.1.2.3.3 |


# MĚSTO VALAŠSKÉ MEZIŘÍČÍ

## REVITALIZACE NÁMĚSTÍ VE VALAŠSKÉM MEZIŘÍČÍ

## VZOROVÝ PŘÍČNÝ ŘEZ CENTRÁLNÍ PLOCHA 1 : 50

PLOCHY POUŽITÉ TNV – CENTRÁLNÍ PLOCHA NÁMĚSTÍ

| | | | |
|---|---|---|---|
| VELKOFORMÁTOVÁ ŽULOVÁ DLAŽBA | DL | 100 mm | ČSN 73 6131 |
| LOŽE, DRŤ 4/8 | L | 40 mm | ČSN 73 6126 |
| KAMENIVO STMELENÉ CEMENTEM | SC $C_{8/10}$ | 210 mm | ČSN EN 14227–1 |
| ŠTĚRKODRŤ 0/32 | $ŠD_A$ | 100 mm | ČSN 73 6126 |
| ŠTĚRKODRŤ 0/63 | $ŠD_A$ | 150 mm | ČSN 73 6126 |
| GEOTEXTILIE 300 g/m² | | | |
| UPRAVENÁ ZHUTNĚNÁ PLÁŇ min. | | 30 MPa | |
| CELKEM | | 600 mm | |

PLOCHY POUŽITÉ TNV – CENTRÁLNÍ PLOCHA NÁMĚSTÍ

| | | | |
|---|---|---|---|
| VELKOFORMÁTOVÁ ŽULOVÁ DLAŽBA | DL | 100 mm | ČSN 73 6131 |
| LOŽE, DRŤ 4/8 | L | 40 mm | ČSN 73 6126 |
| KAMENIVO STMELENÉ CEMENTEM | SC $C_{8/10}$ | 210 mm | ČSN EN 14227–1 |
| ŠTĚRKODRŤ 0/32 | $ŠD_A$ | 100 mm | ČSN 73 6126 |
| ŠTĚRKODRŤ 0/63 | $ŠD_A$ | 150 mm | ČSN 73 6126 |
| GEOTEXTILIE 300 g/m² | | | |
| UPRAVENÁ ZHUTNĚNÁ PLÁŇ MIN. | | 30 MPa | |
| CELKEM | | 600 mm | |

PLOCHY POUŽITÉ TNV – OBSLUŽNÁ KOMUNIKACE

| | | | |
|---|---|---|---|
| ŽULOVÉ KOSTKY 80–120 mm | DL | 100 mm | ČSN 73 6131 |
| LOŽE, DRŤ 4/8 | L | 40 mm | ČSN 73 6126 |
| KAMENIVO STMELENÉ CEMENTEM | SC $C_{8/10}$ | 210 mm | ČSN EN 14227–1 |
| ŠTĚRKODRŤ 0/32 | $ŠD_A$ | 100 mm | ČSN 73 6126 |
| ŠTĚRKODRŤ 0/63 | $ŠD_A$ | 150 mm | ČSN 73 6126 |
| GEOTEXTILIE 300 g/m² | | | |
| UPRAVENÁ ZHUTNĚNÁ PLÁŇ MIN. | | 30 MPa | |
| CELKEM | | 600 mm | |

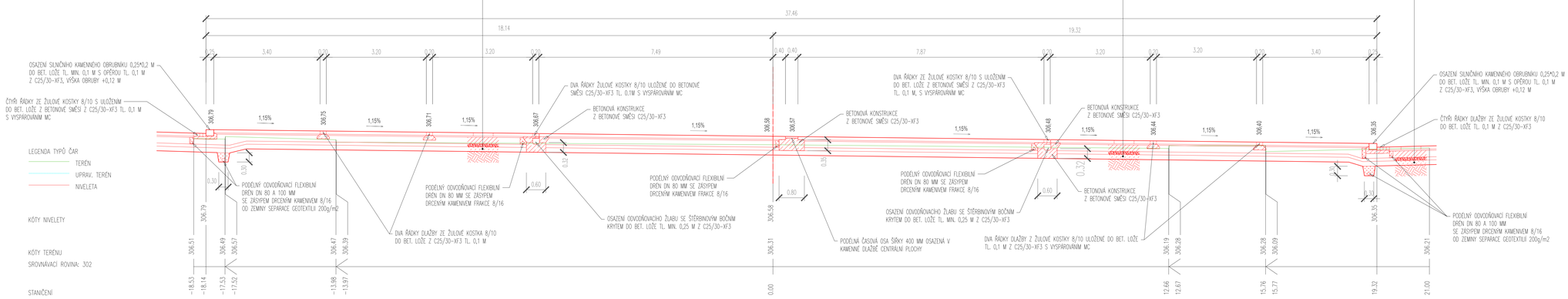


INFORMACE NA TOMTO VÝKRESE JSOU CHRÁNĚNY AUTORSKÝM ZÁKONEM A JEJICH DALŠÍ POUŽITÍ, ZMĚNY ČI ÚPRAVY JSOU BEZ PŘEDCHOZÍHO VYROVNÁNÍ AUTORSKÝCH PRÁV ZAKÁZÁNY.

| | | |
|---|---|---|
| Vypracoval: Ivan TOMEK | Akce: REVITALIZACE NÁMĚSTÍ VE VALAŠSKÉM MEZIŘÍČÍ KATASTRÁLNÍ ÚZEMÍ VALAŠSKÉ MEZIŘÍČÍ - MĚSTO | Investor: Město Valašské Meziříčí Náměstí 7, 757 01 Valašské Meziříčí |
| Přezkoumal: Ing.arch. KOSÍKOVÁ Martina | | |
| Schválil: Ivan TOMEK | | |
| 360 DESREES CONSTRUCT, Hemy 914, 757 01 Valašské Meziříčí, IČO:64088545, 360de@360de.cz, www.360de.cz | Druh dokumentace: D.1.1.1 KOMUNIKACE a CHODNÍKY SO 100 | Status dokumentace: DPS |
| | Název dokumentu: VZOROVÝ PŘÍČNÝ ŘEZ "CP" | Číslo zakázky: 3016 / Číslo dokumentace: |
| | Měřítko: 1:50 | Kód dokumentace: 2016-3016 |
| | | Index: - / Datum vydání: 2020-11 / Č. výkresu: D.1.1.2.3.3 |